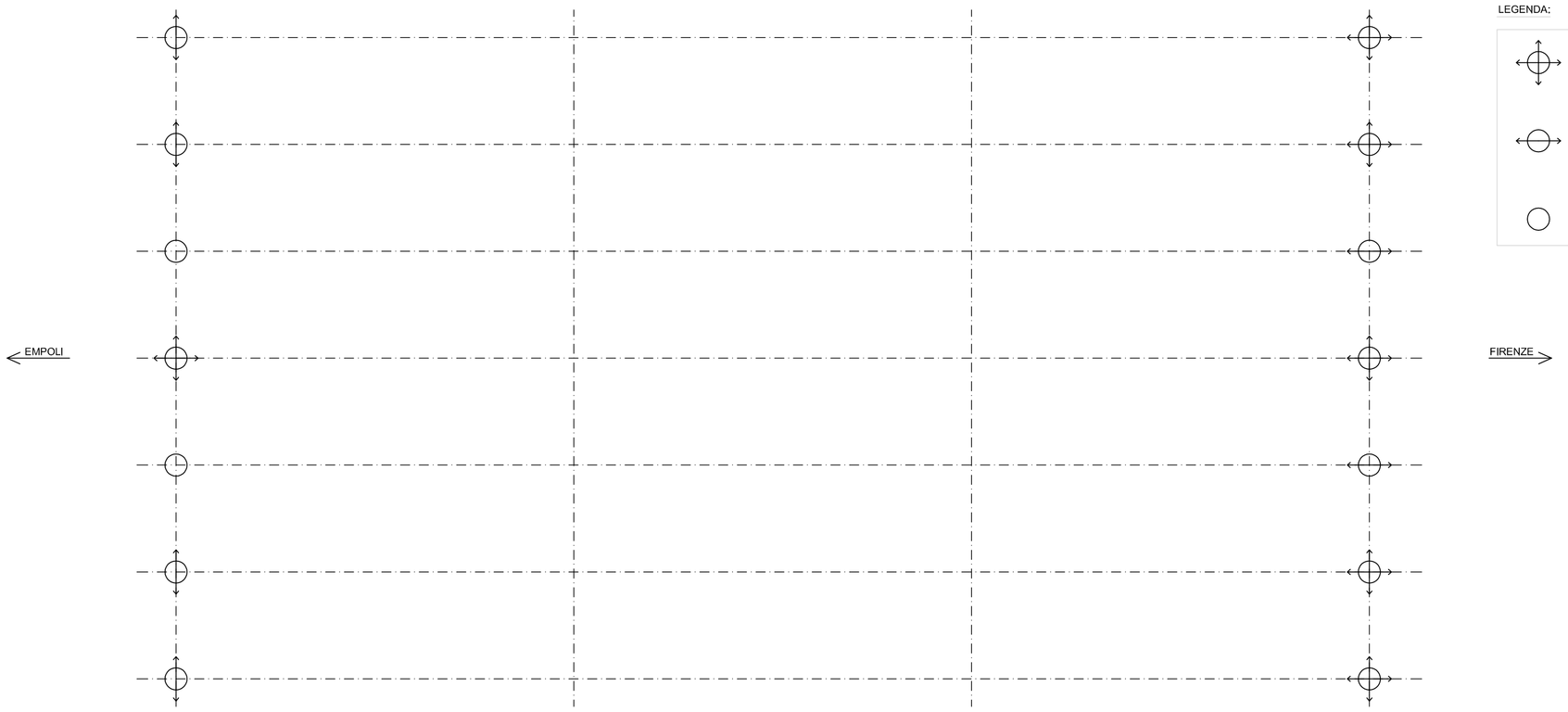

LEGENDA:

- MULTIDIREZIONALE (VASOFLON VM 300/100/50)
- UNIDIREZIONALE (VASOFLON VU 300/100-90)
- FISSO (VASOFLON VF 300-90)

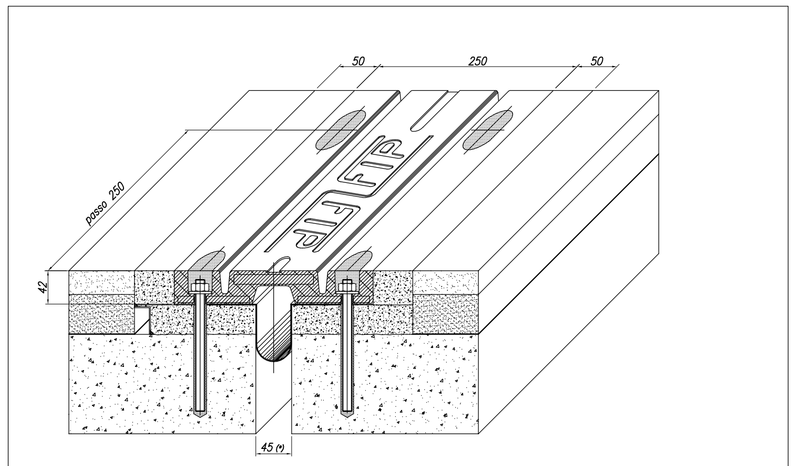

GIUNTO DI DILATAZIONE GPE 50 DIR. EMPOLI

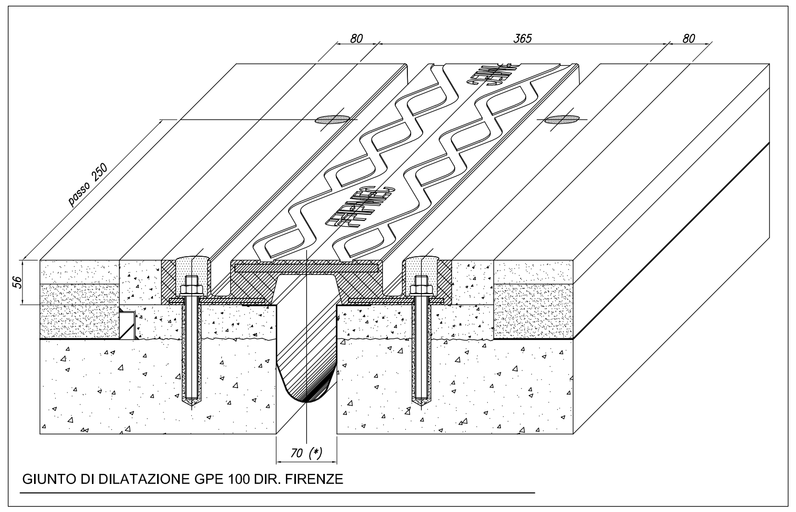

GIUNTO DI DILATAZIONE GPE 100 DIR. FIRENZE

PIANTA APPARECCHI DI APPOGGIO- SCALA 1:50

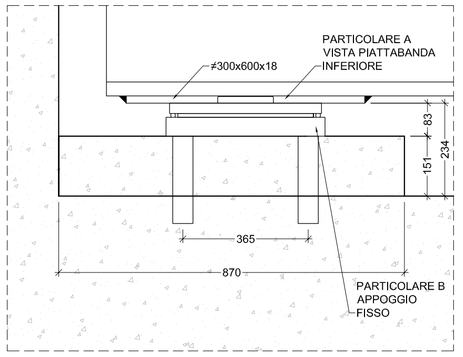

PARTICOLARE APPOGGIO FISSO
(tipo VASOFLON VF 300-90)
SCALA 1:10

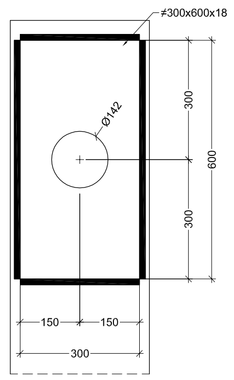

PARTICOLARE A VISTA
PIATTABANDA INFERIORE

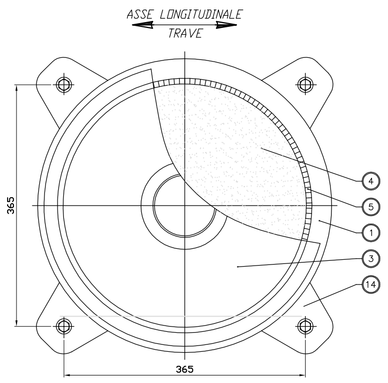

PARTICOLARE B APPOGGIO FISSO - fuori scala -

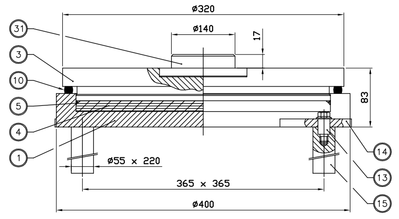

31	1	Perno d'ancoraggio	S355JR EN 10025-2
15	4	Zanca d'ancoraggio	1 C40 TQ+T EN 10083
14	4	Orecchia d'ancoraggio	S355JR EN 10025-2
13	4	Spina d'ancoraggio	Classe 12.9 EN 20898
10	1	Paraspolvere	Gomma
5	1	Guarnizione interna	PGM - HC 9021
4	1	Disco in gomma	NR 5045 Sh/A
3	1	Elemento superiore	S355JR EN 10025-2
1	1	Elemento di base	S355JR EN 10025-2
POS	Q.TÀ	DESCRIZIONE - DIMENSIONI	MATERIALE

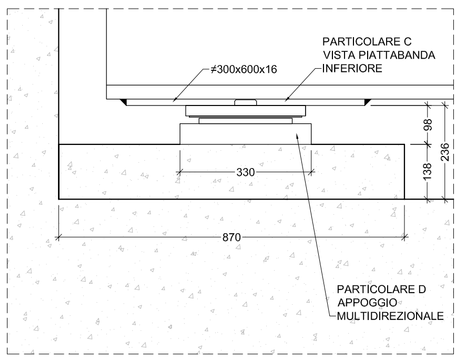

PARTICOLARE APPOGGIO MULTIDIREZIONALE
(tipo VASOFLON VM 300/100/50)
SCALA 1:10

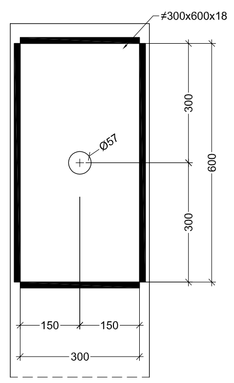

PARTICOLARE C VISTA
PIATTABANDA INFERIORE

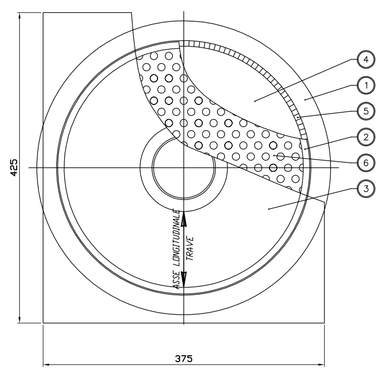

PARTICOLARE B APPOGGIO MULTIDIREZIONALE - fuori scala -

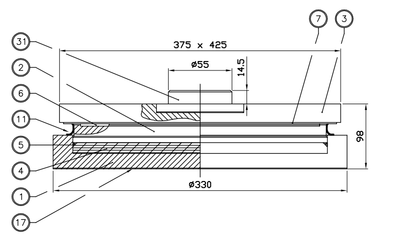

31	1	Perno d'ancoraggio	S355JR EN 10025-2
17		Rigature ingrasso resino	
11	1	Paraspolvere - Raschispolvere	Gomma
7	1	Piattino piano di scorrimento	X5 CrNiMo 17122 EN 10088-2
6	1	Piattino piano antifrizione	PTFE EN 1337-2
5	1	Guarnizione interna	PGM - HC 9021
4	1	Disco in gomma	NR 5045 Sh/A
3	1	Elemento superiore	S355JR EN 10025-2
2	1	Elemento intermedio	S355JR EN 10025-2
1	1	Elemento di base	S355JR EN 10025-2
POS.	Q.TÀ	DESCRIZIONE - DIMENSIONI	MATERIALE

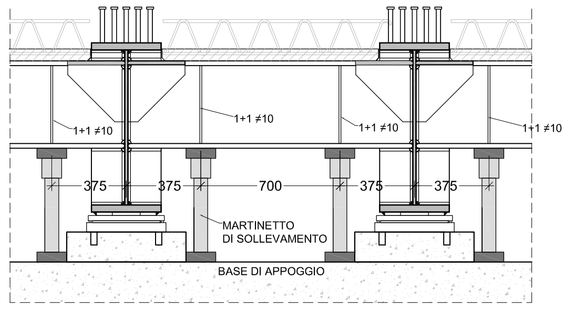

TIPOLOGICO POSIZIONAMENTO MARTINETTI DI SOLLEVAMENTO SU SPALLE SCALA 1:20

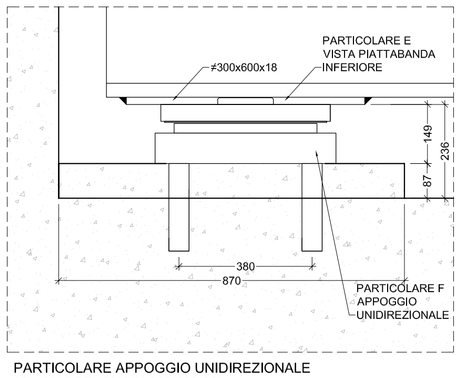

PARTICOLARE APPOGGIO UNIDIREZIONALE
(tipo VASOFLON VU 300/100-90)
SCALA 1:10

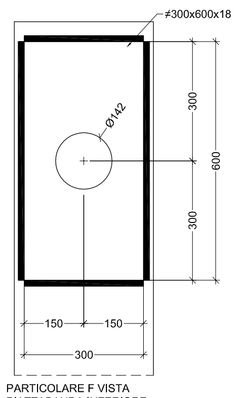

PARTICOLARE F VISTA
PIATTABANDA INFERIORE

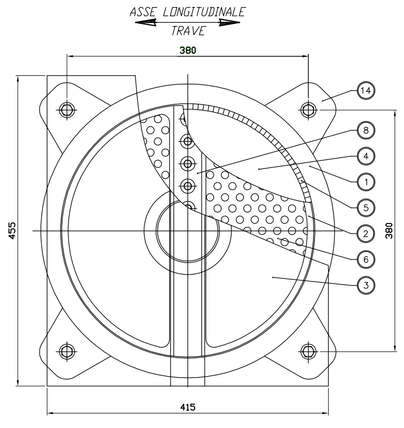

PARTICOLARE B APPOGGIO UNIDIREZIONALE - fuori scala -

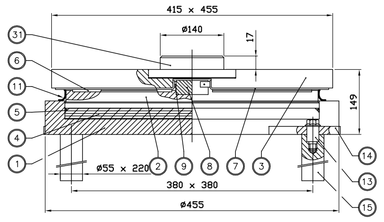

31	1	Perno d'ancoraggio	S355JR EN 10025-2
15	4	Zanca d'ancoraggio	1 C40 TQ+T EN 10083
14	4	Orecchia d'ancoraggio	S355JR EN 10025-2
13	4	Spina d'ancoraggio	Classe 12.9 EN 20898
11	1	Paraspolvere - Raschispolvere	Gomma
9	2	Listello laterale	CNS EN 1337-2
8	1	Guida centrale	S355JR EN 10025-2
7	2	Piattino piano di scorrimento	X5 CrNiMo 1712 EN 10088-2
6	2	Piattino piano antifrizione	PTFE EN 1337-2
5	1	Guarnizione interna	PGM - HC 9021
4	1	Disco in gomma	NR 5045 Sh/A
3	1	Elemento superiore	S355JR EN 10025-2
2	1	Elemento intermedio	S355JR EN 10025-2
1	1	Elemento di base	S355JR EN 10025-2
POS	Q.TÀ	DESCRIZIONE - DIMENSIONI	MATERIALE

PROGETTO DEFINITIVO/ESECUTIVO

Ponte su fiume Orme

via Jacopo Carrucci ex S.S. n°67 "via Toscoromagnola Sud"

Empoli - Firenze

Proprietà: Comune di Empoli

Il RUP Dirigente Ing. Roberta Scardigli

COMUNE di EMPOLI

Tecnico incaricato

Amedeo ROMANINI ingegnere civile strutture

Tel: +39.0583.494494
Fax. +39.0583.1806492
e-mail: amedeo@studioingromanini.com
www.studioingromanini.com

STUDIO INGEGNERIA ROMANINI

Lo studio si riserva a termini di legge la proprieta' di questo disegno con divieto di riprodurlo o di renderlo comunque noto a terzi.
L'esecutore del presente lavoro si impegna in forma assoluta alla produzione del numero di esemplari richiesti rispettandone l'esclusiva.
E' vietato asportare il timbro da questo disegno.

This drawing is the property of studio and is lent without consideration other than the borrower's agreement that it shall not be reproduced, copied, lent or disposed of directly or indirectly. Nor used for any purpose other than that for which it is specifically furnished.

OGGETTO

SCHEMA E PARTICOLARI APPOGGI
PARTICOLARI GIUNTI DI DILATAZIONE

TAV. 5/8	Data 30 luglio 2021		Timbro e firma progettisti
Scala VARIE	Disegnato EM	Verificato AR	
PROGETTISTA: Ing. Amedeo ROMANINI			Timbro e firma costruttori

Rev.	Data	Note
0	10/01/2020	emissione preliminare
1	30/07/2021	emessione def.vo/ese.vo
2	—	—
3	—	—

Nota bene: Tutte le misure devono essere controllate dallo esecutore del lavoro prima della sua realizzazione.
Le eventuali modifiche derivanti, devono essere comunicate ed approvate dal Progettista e D.L.