STUDIO TECNICO
Geometra David BACCELLINI
Vinci - Via Maestri del lavoro n. 13
tel. e fax 0571 57626
mail: d.bacce@gmail.com

STUDIO CERBIONI
Associazione professionale ingegneri
Ing. IVAN LOMBARDO e Ing. ALESSIO MANGINI
Empoli - Via XI Febbraio n. 113
tel. e fax 0571 711618
mail: studiocerbioni@gmail.com

oggetto

PIANO URBANISTICO ATTUATIVO
SCHEDA 12.3

ubicazione

COMUNE DI EMPOLI
VIA I° MAGGIO - LOCALITA' TERRAFINO
(Catasto Foglio n° 21 P.lle n° 299-354-381-383-385-387)

committente

- I.M. srl
(Via Doninzetti n. 23 - EMPOLI (FI) - P.Iva 01124490523)

TAVOLA n. 6	PROGETTO

- SEZIONE TRASVERSALE (TIPO) 1:50
-DETTAGLI COSTRUTTIVI 1:10

committente

I Progettisti

POZZETTO DI INTERCETTAZIONE
A DOPPIA ZANELLA, scala 1:10

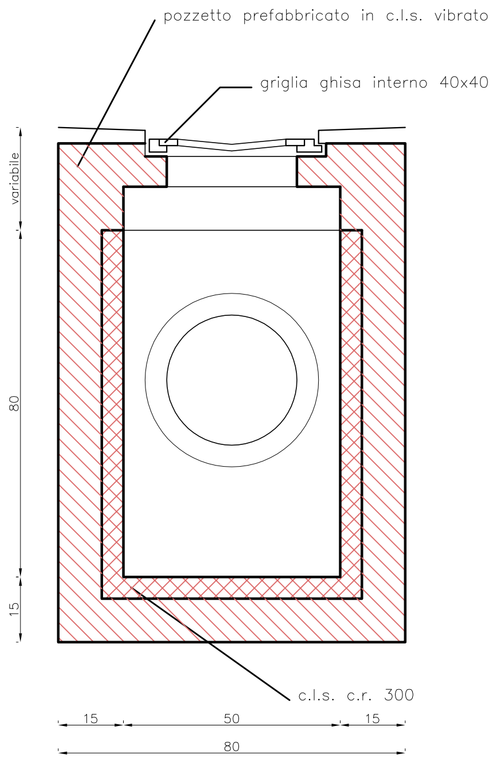

ZANELLA CLS
MONOBLOCCO, scala 1:10

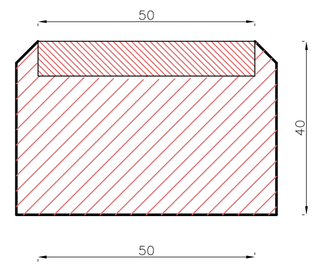

CORDONATO
scala 1:10

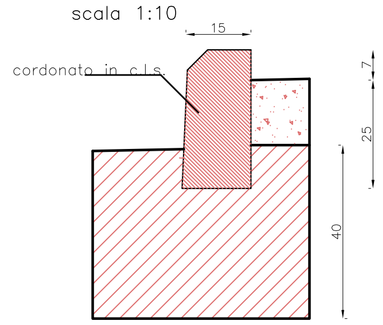

FOGNA CENTRALE ø varabile
scala 1:10

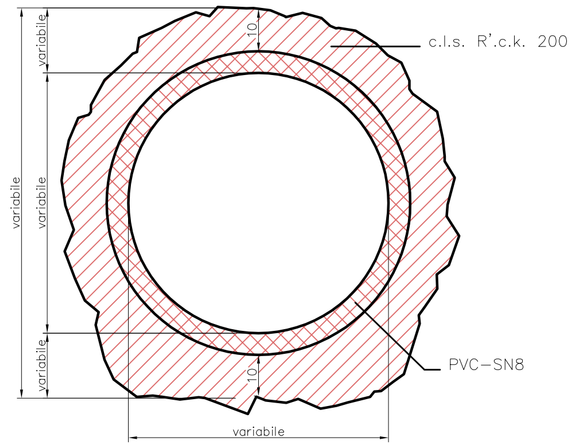

FOGNOLO ø 20
scala 1:10

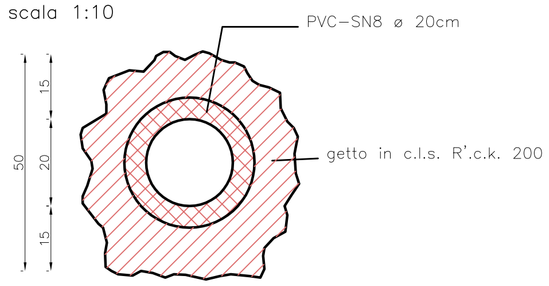

BASAMENTO PALO di PUBBLICA ILLUMINAZIONE, scala 1:10

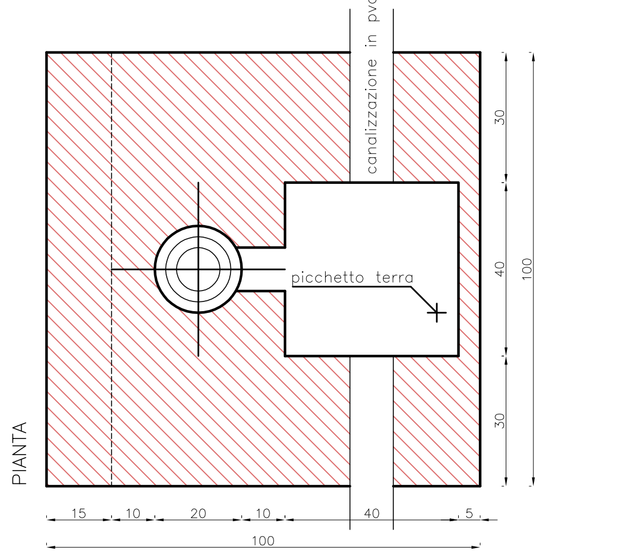

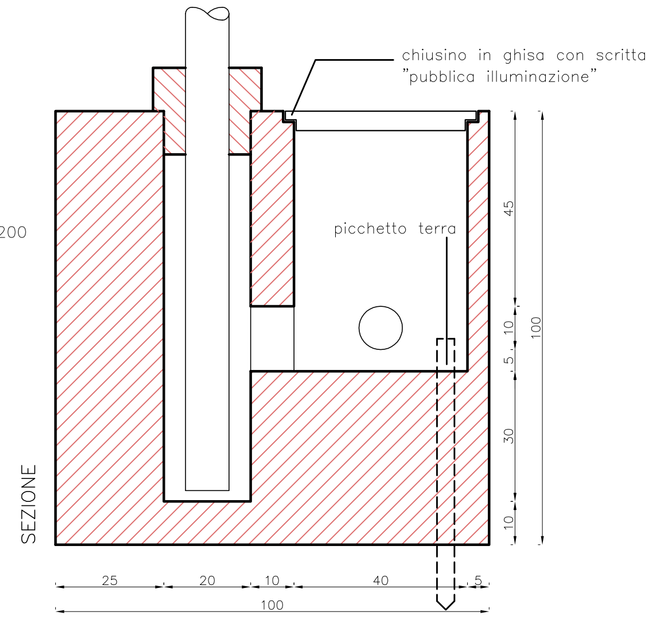

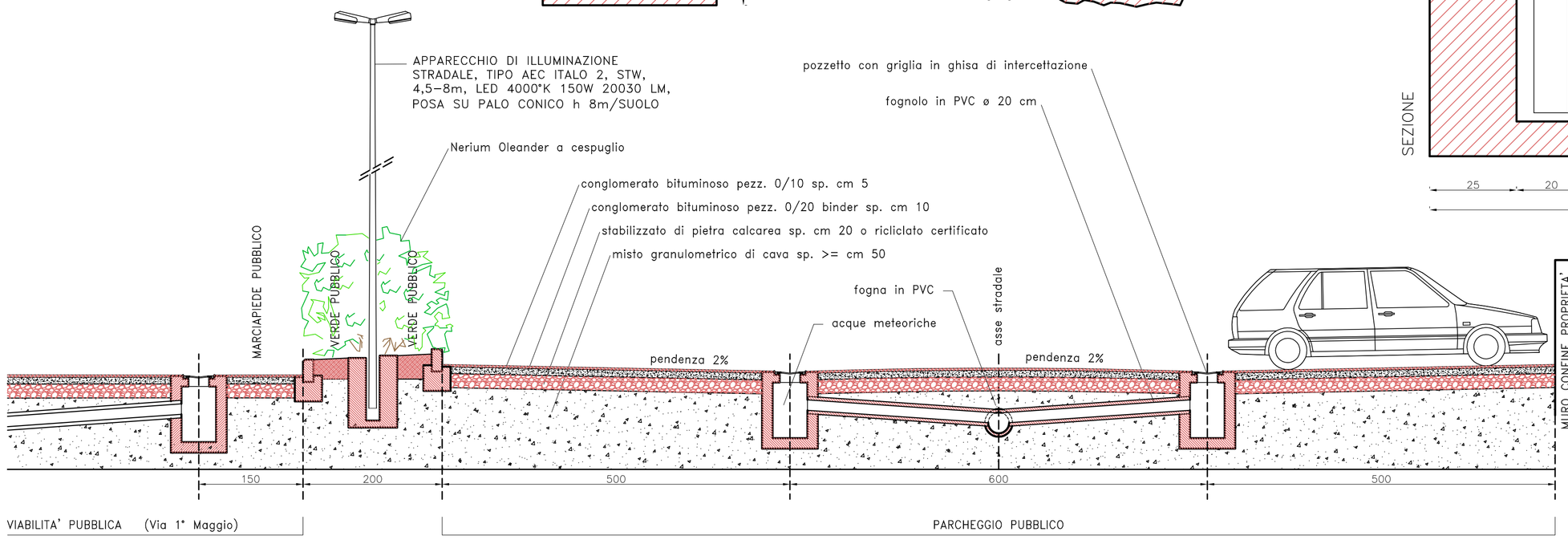

SEZIONE TRASVERSALE TIPO, SCALA 1:50